EX 32

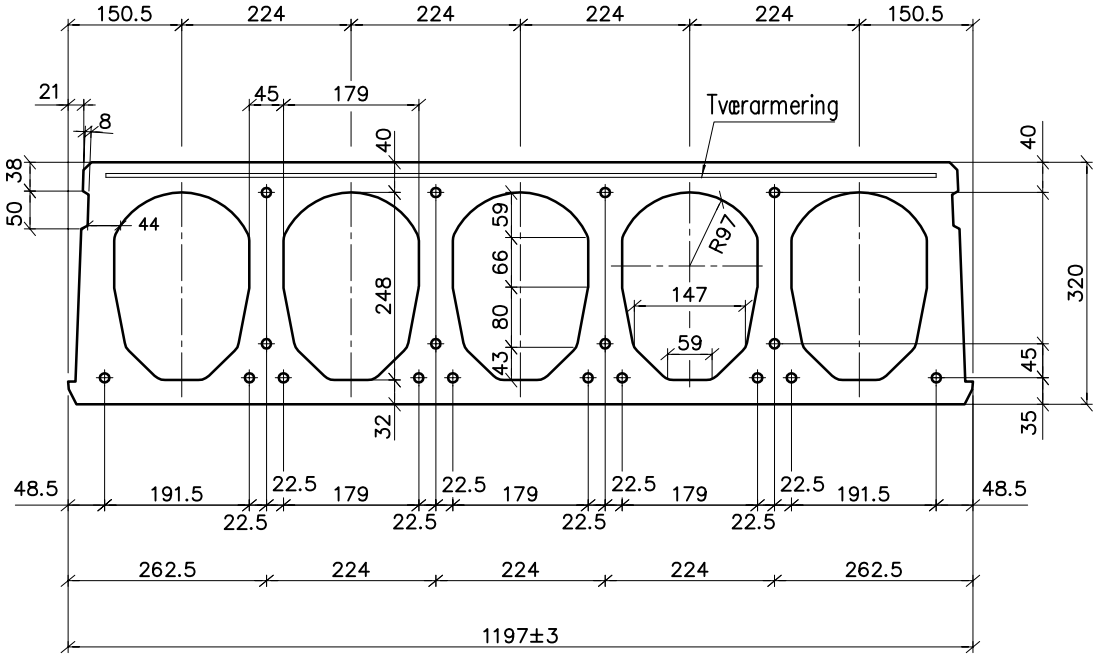

Vægt = 376 kg/m2 – Tværsnitsareal = 188039 mm2

EX 40

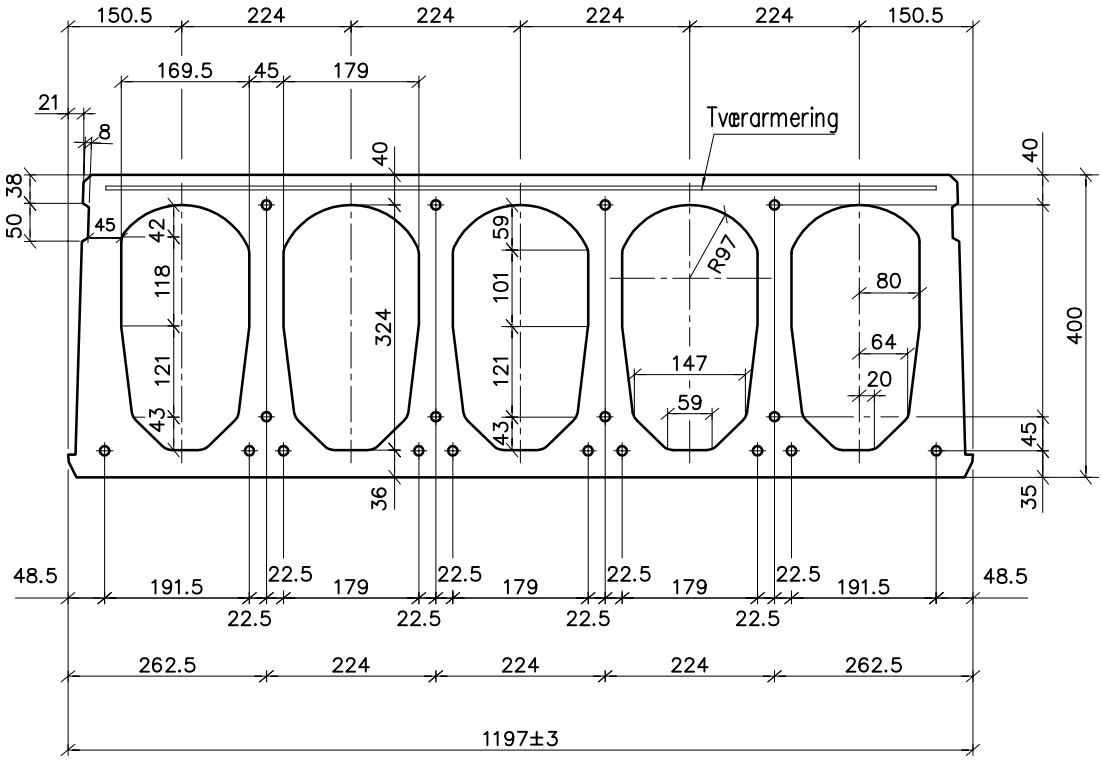

Vægt = 443 kg/m2 – Tværsnitsareal = 221408 mm2

jj 21.02.08 12.29 EXT_1080-03.dwg

Spæncom Standard

EX 32 og 40
Geometri og armeringsplacering

EXT 1080

Tegn.dato:	Tegn.	Godk.	Rev.	Dato	Tegn.	Godk.	
25.10.07	JJ	LAR	A	20.02.08	JJ	LAR	3